# chodnik od km 0+000 do km 0+065
1:25

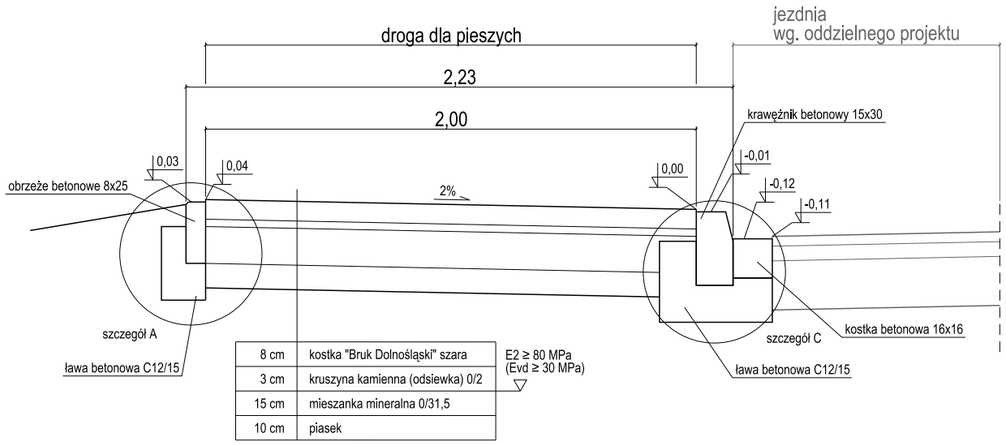


# chodnik od km 0+065 do km 0+425
1:25

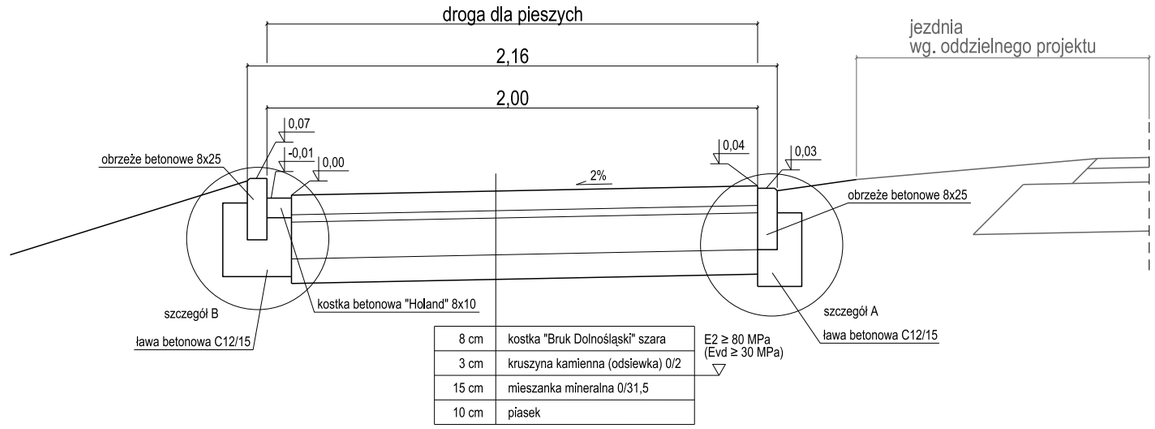


# chodnik od km 0+425 do km 0+707
1:25

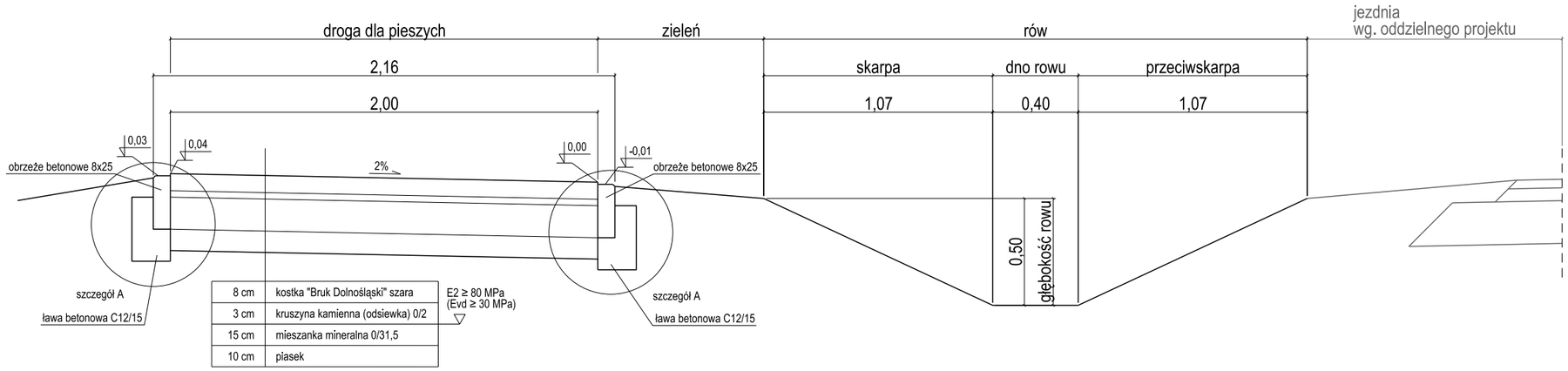


# szczegół A 1:10

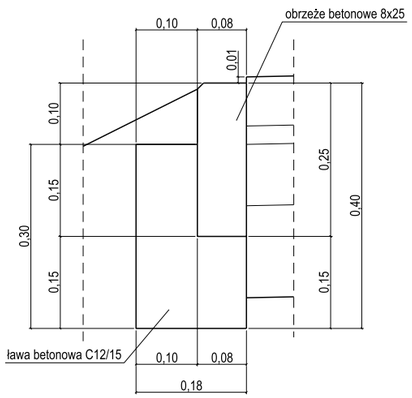


# szczegół B 1:10

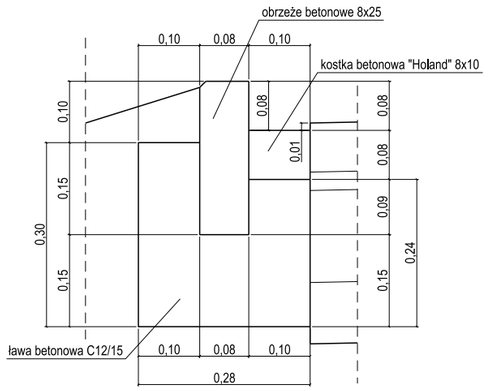


# szczegół C 1:10

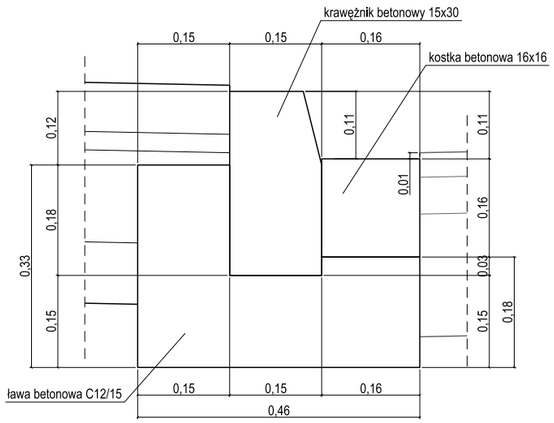


| | |
|---|---|
| inwestor / zamawiający: Powiat Oławski, ul. 3. Maja 1, 55-200 Oława | jednostka projektowa: Michał Kaniowski, ZDP-W "Ardro", ul. Olszewskiego 176/2, 51-648 Wrocław |
| nazwa i adres zamierzenia budowlanego: Budowa chodnika na ulicy Wójcickiej w Bystrzycy w ramach przebudowy drogi powiatowej nr 1548D | tytuł rysunku: przekroje normalne |

| specjalność | funkcja | imię i nazwisko | nr uprawnień | podpis |
|---|---|---|---|---|
| drogowa | projektant | mgr inż. Michał Kaniowski | 93/DOŚ/09 | |

| nr projektu | data | branża | skala | nr arkusza | nr rysunku |
|---|---|---|---|---|---|
| PR_2412 | 05.2025 | drogowa | 1:25 | 1/1 | 3.0 |